Çiftli Cam Kolon Spider
Fin Glass Spider with2 Arms

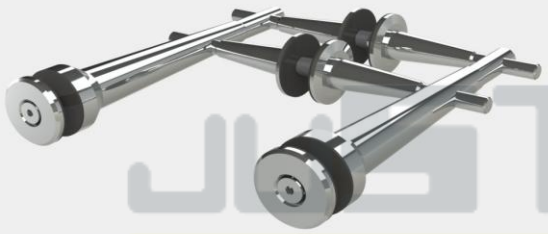

Ölçüler - Dimensions

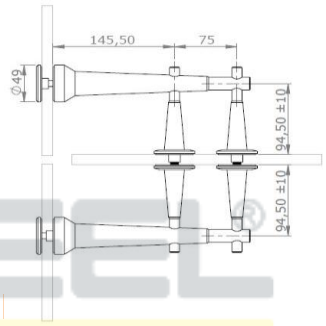

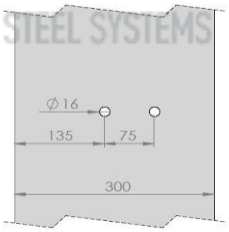

Ürün Kodu - Product Code : FS 12 - m

m = 304 , 316 Kalite Paslanmaz Çelik - Quality Stainless Steel

	Cephe Camı	Kolon Camı
Set 1	8mm - 10mm	13,52mm
Set 2	11,52mm - 12mm	17,52mm
Set 3	13,52mm	21,52mm

Cam Kolon Bağlantı Aksesuarları - Glass Column Connection Hardwares

Zemin-Tavan Kolon Bağlantısı
Ground-Ceiling-Column Connection

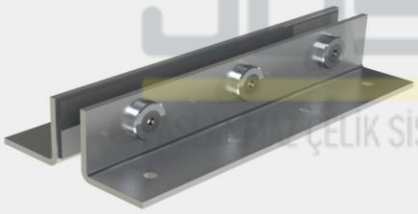

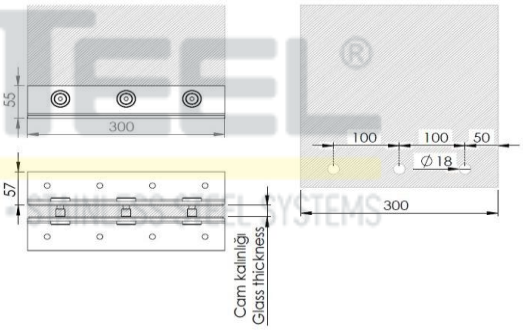

Kolon Bağlantısı
Column Connection

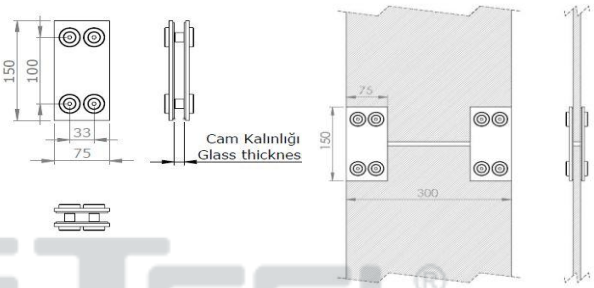

JUSTEEL®
PASLANMAZ ÇELİK SİSTEMLERİ • STAINLESS STEEL SYSTEMS

Tekli Cam Kolon Spider
Fin Glass Spider with 1 Arm

Ölçüler - Dimensions

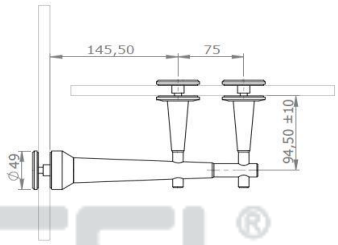

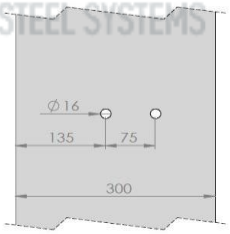

Ürün Kodu - Product Code : FS 11 - m

m = 304 , 316 Kalite Paslanmaz Çelik - Quality Stainless Steel

	Cephe Camı	Kolon Camı
Set 1	8mm - 10mm	13,52mm
Set 2	11,52mm - 12mm	17,52mm
Set 3	13,52mm	21,52mm

Cam Kolon Bağlantı Aksesuarları - Glass Column Connection Hardwares

Zemin-Tavan Kolon Bağlantısı
Ground-Ceiling-Column Connection

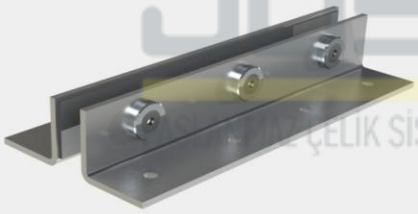

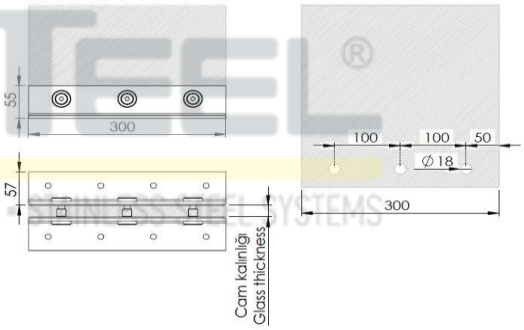

Kolon Bağlantısı
Column Connection

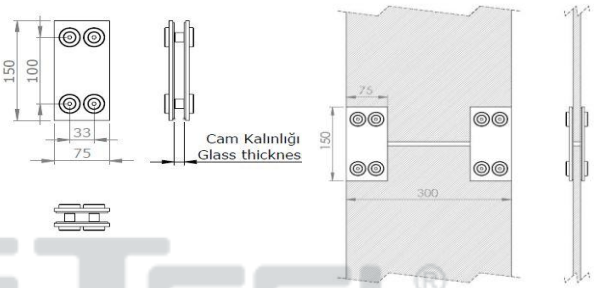

JUSTEEL®
PASLANMAZ ÇELİK SİSTEMLERİ • STAINLESS STEEL SYSTEMS

Cam Kolon Bağlantı Aksesuarları - Glass Column Connection Hardwares

Zemin-Tavan Kolon Bağlantısı
Ground-Ceiling-Column Connection

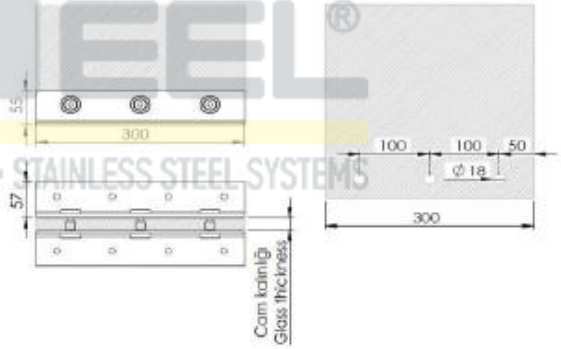

Kolon Bağlantısı
Column Connection

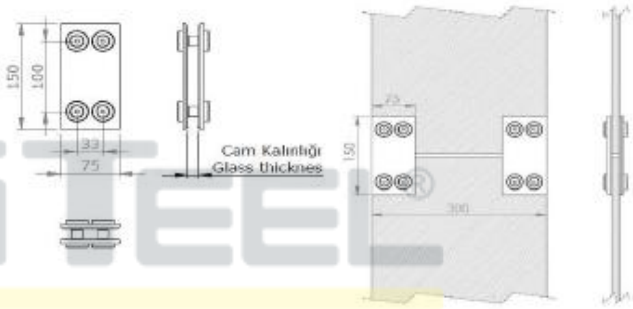

PASLANMAZ ÇELİK SİSTEMLERİ • STAINLESS STEEL SYSTEMS

JUSTEEL PASLANMAZ ÇELİK VE METAL ÜRÜNLERİ SANAYİ TİCARET LTD. ŞTİ.
Büğdüz Mahallesi Yıldırım Beyazıt Caddesi No:4 AKYURT- ANKARA / TÜRKİYE
Tel: +90 312 827 21 22 Faks: +90 312 827 21 24
info@justeel.com.tr www.justeel.com.tr